robot coupe®

Mini MP 160 V.V.

Mini MP 190 V.V.

Mini MP 240 V.V.

Mini MP 190 Combi

Mini MP 240 Combi

INNEHÅLLSFÖRTECKNING

GARANTI

VIKTIGA FÖRSIKTIGHETSÅTGÄRDER

GRATULERAR TILL DIN NYA MINI STAVMIXER

MASKINENS DRIFTTAGNING
- Elanslutning

IGÅNGSÄTTNING
- Start
- Start med varvtalsvariation

ARBETSSTÄLLNING

MONTERING/ISÄRTAGNING

ANVÄNDNINGSOMRÅDEN OCH BEREDNINGAR

HYGIEN

RENGÖRING
- Motorblock
- Stav och klocka
- Kniv och emulgerskiva
- Visp

UNDERHÅLL
- Kniv
- Visp
- Stavens packning

TEKNISKA DATA
- Vikt
- Dimensioner
- Arbetshöjd
- Bullernivå
- Elektriska data

SÄKERHET

KONTROLLMETOD VID MASKINSTOPP

STANDARD

TEKNISKA DATA
- El- och kabeldragningsschema
- Sprängskisser

ROBOT-COUPE S.N.C. BEGRÄNSAD GARANTI

ROBOT-COUPE maskiner garanteras ett år fr.o.m. inköpsdatum. Garantin gäller den ursprungliga inköparen och tillämpas enbart om inköpet gjorts direkt hos ROBOT-COUPE S.N.C.

Om du köpt din ROBOT-COUPE via en återförsäljare gäller dennes garanti (se i så fall över garantivillkoren tillsammans med återförsäljaren).

ROBOT-COUPE S.N.C. garanti begränsas till material- och/eller monteringsfel.

FÖLJANDE PUNKTER TÄCKS INTE AV ROBOT-COUPE S.N.C. GARANTI:

1 - Materialfel som orsakats av felaktig eller olämplig användning eller genom att maskinen fallit ned, eller fel som orsakats av felaktig tillämpning av bruksanvisningarna (felaktig montering, misstag vid driften, olämplig rengöring och/eller olämpligt underhåll, olämplig placering...).

2 - Arbetskostnader för att slipa delar och/eller för att byta ut knivtillsatsens olika detaljer om knivbladen blivit slöa, skadats eller slitits efter en viss användningstid som kan betraktas som normal eller överdrivet lång.

3 - Delar och/eller arbetskostnader för att byta ut eller reparera knivblad, knivtillsatser, ytor, fästen eller tillbehör med fläckar, repor, bucklor eller missfärgning.

4 - Förändringar, tillägg eller reparationer som utförs av icke fackmän eller av en tredje part som ej godkänts av företaget.

5 - Maskinens transport till kundtjänst.

6 - Arbetskostnader för att installera och testa de nya delarna eller tillbehören (exempelvis bunkar, skivor, knivblad, fästen) vid byte utan verkligt behov.

7 - Kostnader för att ändra rotationsriktningen på elmotorer (installatören ansvarar för detta).

8 - Transportskador. Synliga eller dolda fel faller under transportörens ansvar. Kunden bör informera såväl transportör som avsändare vid varornas ankomst eller så snart felet upptäcks om det rör sig om ett dolt fel.

SPARA ALLTID KARTONGER OCH ORIGINALFÖRPACKNINGAR för inspektion.

ROBOT-COUPE S.N.C. garanti begränsas till utbyte av felaktiga delar eller maskiner: ROBOT- COUPE S.N.C., dess filialer och koncernbolag, distributörer, agenter, föreståndare, anställda eller försäkringsbolag ansvarar inte för skador, förluster eller utgifter som är indirekt knutna till maskinen eller omöjligheten att använda denna.

VIKTIGA FÖRSIKTIGHETSÅTGÄRDER

⚠ OBSERVERA
SPARA DESSA ANVISNINGAR

OBSERVERA: För att minska antalet olycksfall (kortslutning, personskador...) och för att reducera de materiella skador som kan orsakas av felaktig användning rekommenderar vi dig att noggrant läsa igenom och följa nedanstående anvisningar. Du lär känna maskinen bättre och du får också veta hur du använder den på bästa sätt. Läs igenom anvisningarna noggrant och se till att de personer som kommer att använda sig av maskinen också läser igenom dem.

UPPACKNING

• VAR FÖRSIKTIG : knivtillsatser, knivblad och skivor är mycket vassa.

INSTALLATION

• Vi rekommenderar dig att installera apparaten på dess vägghållare.

ELANSLUTNING

• Kontrollera alltid att elnätet motsvarar de krav som anges på motorblockets maskinskylt innan du ansluter maskinen och försäkra dig om att maskinen klarar spänningen.
• Anslut aldrig apparaten till elnätet när bunken tagits bort.

HANTERING

• Hantera alltid knivtillsatser, och knivblad med största försiktighet. Verktygen är mycket vassa.

MONTERING

• Utför monteringen i angiven ordningsföljd (se bild sida 77) och se till att samtliga verktyg placeras i rätt läge.

ANVÄNDNING

• Försök aldrig upphäva säkerhetsanordningarna.
• Lägg aldrig främmande föremål i bunken.
• Låt aldrig apparaten gå tom (utan ingredienser).
• Före demontering av knivhus kontrollera at maskinen inte är ansluten till elnätet.
• Vi råder dig att luta apparaten något så att klockan inte vidrör skålens botten.

⚠ OBSERVERA!

Gör så här om stavmixern råkat falla ned i beredningen under arbetets gång.

1) ***Rör varken mixern, behållaren eller arbetsbänken.***
2) ***Dra ut mixerns sladd ur vägguttaget.***
3) ***Lyft upp mixern från beredningen.***
4) ***Luta mixern så att så mycket vätska som möjligt rinner ut.***
5) ***Starta inte mixern igen, det finns fortfarande risk för elektriska stötar.***
6) ***Sänd obliogatoriskt tillbaka mixern till en godkänd reparatör för rengöring och torkning av de elektriska delarna.***

RENGÖRING

• Kom ihåg att alltid dra ur sladden innan du rengör maskinen.
• Rengör systematiskt maskinen och dess verktyg och tillbehör efter avslutat arbete.
• Sänk aldrig ned motorblocket i vatten.
• Använd en specialprodukt för att göra rent aluminiumdelarna.
• Rengör inte plastdelarna med starka basiska diskmedel (för hög soda- eller amoniakhalt).
• Robot-Coupe kan i inget fall anses ansvarig om användaren inte iakttar elementära regler för hygien och rengöring.

UNDERHÅLL

• Innan ingrepp på de elektriska delarna skall maskinen obligatoriskt kopplas bort från nätet.
• Kontrollera regelbundet packningarnas och ringarnas skick och se till att säkerhetsanordningarna fungerar väl.
• Var extra noggrann med att underhålla och kontrollera tillbehören om frätande produkter används vid beredningen (exemplevis cityronsyra).
• Kör aldrig apparaten om sladden eller uttaget skadats, om apparaten fungerar dåligt eller om den skadats på något annat vis.
• Kontakta kundtjänst om du konstaterat något fel.

GRATULERAR TILL DIN NYA MINI STAVMIXER

De nya modellerna **Mini MP 160 V.V., Mini MP 190 V.V., Mini MP 240 V.V., Mini MP 190 Combi och Mini MP 240 Combi** kompletterar nuvarande stavmixermodeller från Robot-Coupe. De har tagits fram speciellt för beredning av mindre mängder. De är utrustade med helt isärtagbar fot, kniv 2) och med en emulgerskiva. Rörets längd är respektive 190 och 240 mm.

Modeller	Varvtals Variation	Tillbehör Mixer	Tillbehör visp
Mini MP 160 V.V.	●	160 mm	
Mini MP 190 V.V.	●	190 mm	
Mini MP 240 V.V.	●	240 mm	
Mini MP 190 Combi	●	190 mm	185 mm
Mini MP 240 Combi	●	240 mm	185 mm

Dessa två stavmixer svarar mot de behov som finns i ett professionellt kök. Tack vare dem kan du snabbt göra soppa, consommé, puré, grönsaksmos och buljong.

Vispen är ett idealiskt redskap för pannkakssmet, majonnäs, vispade äggvitor, chokladmousse, smörkräm, vispgrädde...

Visptillsatsen har utrustats med en **visphållare i metall** för ännu bättre hållfasthet. Används för att göra pannkakssmet, potatismos, m.m.

Med hjälp av **varvtalsvariatorn** justerar du hastigheten så att den passar beredningen. Starta på låg hastighet så undviker du stänk.

Apparatens enkla utformning gör att den kan sättas ihop och tas isär i en handvändning.
En klar fördel vid ofta återkommande rengöring eller underhåll.
Bruksanvisningen innehåller viktiga informationer som tagits fram för att du verkligen skall ha nytta av din maskin.
Läs alltså noggrannt igenom anvisningen innan du tar maskinen i bruk.

MASKINENS DRIFTTAGNING

• ELANSLUTNING

Denna maskin ur klass II (dubbelisolering) går på enfas växelström och kräver inte jordat uttag. Universalmotorn har försetts med störningsskydd.

Installationen ska skyddas via en jordfelsbrytare och en säkring av kaliber 10 A.

Ett vanligt enfas uttag för 10/16 A krävs.

Kontrollera att nätspänningen överensstämmer med vad som står på apparatens maskinskylt.

ROBOT-COUPE utrustar sina modeller med olika motortyper:

230 V / 50Hz som lämpar sig för spänningar från 220 till 240 V.
120 V / 60 Hz
220 V / 60 Hz

Maskinen levereras med en enfasig kontakt på elsladden.

IGÅNGSÄTTNING

•START

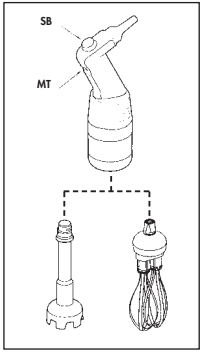

1. Anslut apparaten till elnätet och se till att inte slå på knappen (MT).
2. Sätt ned mixerstaven i kärlet.
3. Tryck på manöverknappen (MT). Mixerstaven sätter igång.
4. Stanna apparaten genom att släppa upp manöverknappen (MT).

• START MED VARVTALSVARIATION

Följ punkt 1 till 4.

5. Variera motorns varvtal genom att vrida manöverknappen (SB) mot mini eller maxi för att upnå önskad hastighet.

Visp (Mini MP 190 Combi, Mini MP 240 Combi): varvtal mellan **350** till **1 560** v/min.

För bästa resultat används lägsta hastighet när man gör potatismos.

Kniv (Mini MP 160 V.V., Mini MP 190 V.V., Mini MP 240 V.V., Mini MP 190 Combi, Mini MP 240 Combi): varvtal mellan **2 000** till **12 500** v/min.

Självreglerande hastighet: Den hastighet som valts förblir konstant oberoende av beredningens konsistens.

ARBETSSTÄLLNING

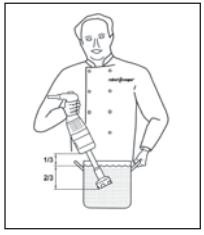

För att uppnå bättre arbetsergonomi råder vi dig att hålla apparaten i handtaget med ena handen och skålen med den andra. Luta apparaten lätt och se till att klockan inte kommer i kontakt med skålens botten.

Undvik stänk genom att doppa mixerstaven långt ned i beredningen och se till att motorblockets ventilationsöppningar aldrig kommer i kontakt med vätskan.

Bästa effektivitet uppnås om 2/3 av staven doppas ner i vätskan.

• VISP

Ergonomin förbättras om du samtidigt håller apparaten i handtaget och i motorblockets bas.

Du kan även håll apparaten i handtaget med en hand. Då får du den andra handen fri och kan eventuellt hålla i bunken.
Under arbetets gång rekommenderar vi dig att förflytta vispen i bunken så att beredningen blir helt homogen.

Se dock alltid till att inte vidröra bunkens kanter med vispen.

För bästa resultat skall minst 1/5 av vispens längd sänkas ned i beredningen. Vi råder dig att börja arbeta på låg hastighet.

MONTERING/ISÄRTAGNING

• KNIV

Stavens montering på motorblocket

- Se till att apparaten inte är ansluten till nätet.
- För in den gängade delen Ⓐ helt i motorblockets öppning.
- Vrid staven i pilens riktning (se bild) tills den dras åt lätt.

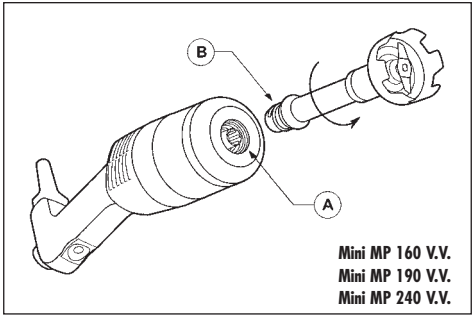

Stavens nedmontering från motorblocket

- Se till att apparaten inte är ansluten till nätet.
- Vrid tuben moturs tills den lossnar helt.

Montera klockan på staven

- Se till att apparaten inte är ansluten till nätet.
- För in tubens gängade del i klockans öppning Ⓑ . Vrid klockan i pilens riktning (se bild) tills den dragits åt lätt.

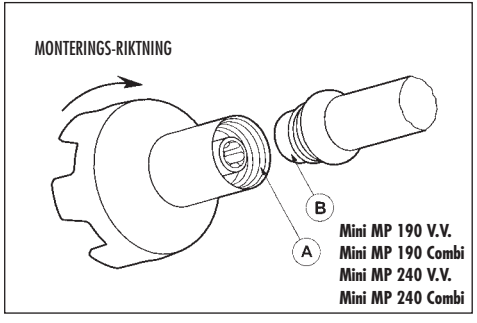

Ta bort klockan från staven

- Se till att apparaten inte är ansluten till nätet.
- Vrid klockan i pilens riktning (se bild) för att lossa den från tuben.

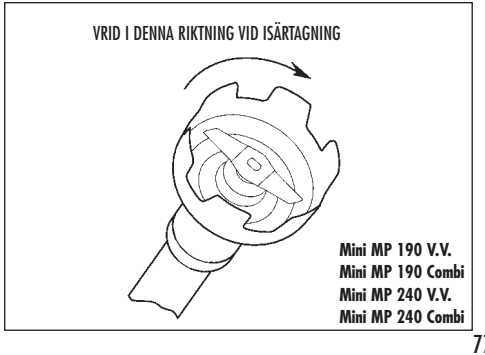

Ta bort kniven

- Var försiktig när du monterar ned kniven. Skydda den hand som Håller kniven antingen med knivens spärrverktyg, en skyddshandske eller en tjock trasa.
- Använd nedmonteringsverktyget för att lossa drivstycket.
- När drivstycket lossats frigörs kniven för rengöring.

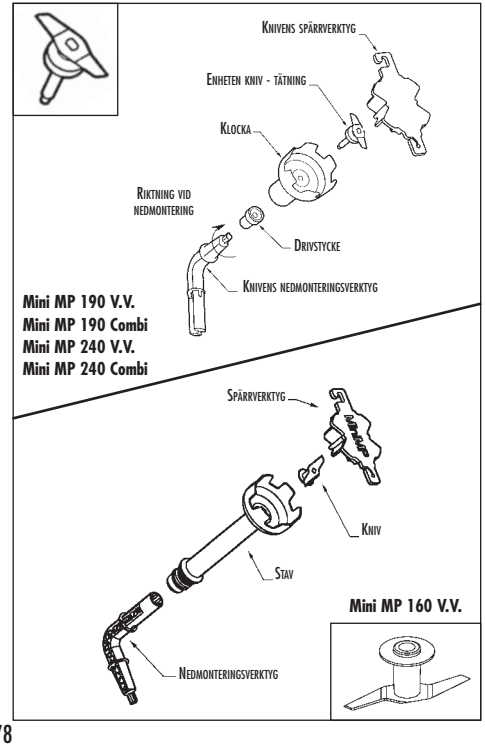

Montera emulgerskivan

- Montera skivan i all säkerhet genom att föra in den i klockan och därefter hålla den på plats med hjälp av låsverktyget.
- Använd verktyget för att skruva fast drivhuset. Dra åt lätt.

Montera av emulgerskivan

- Montera av emulgerskivan på samma sätt som kniven.

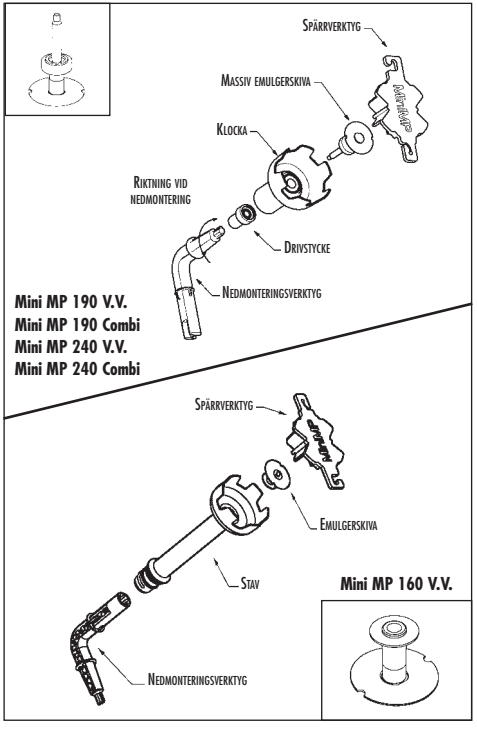

• VISP

(Mini MP 190 Combi och Mini MP 240 Combi)

Visphållarens montering på motorblocket

- Se till att apparaten inte är ansluten till elnätet.
- För in visphusets gängade del Ⓐ helt i motorblockets ursparing Ⓑ .
- Vrid visphållaren i pilens riktning (se bild) så att den dras åt lätt.

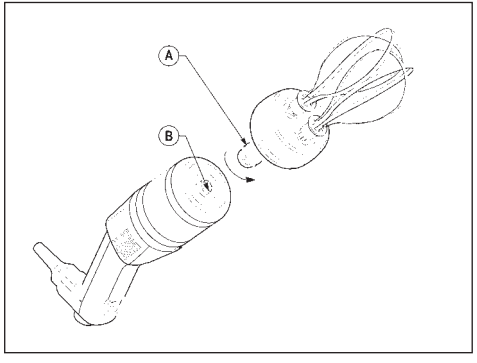

Ta bort hållare

- Se till att apparaten inte är ansluten till elnätet.
- Vrid visphållaren i motsatt riktning för att lossa den.
- När det tar emot kan vispen lossas från aluminiumhuset.

Visparnas montering på hållaren

- Se till att apparaten inte är ansluten till elnätet.
- Håll hållaren med en hand.
- Håll vispen i den andra handen och för in den första vispen Ⓐ i visphållarens ihåliga axel. Se till att drivtapparna Ⓓ sitter mitt för skårorna.

- När vispen trycks in i visphållarens axel Ⓒ skall den samtidigt vridas så att drivtapparna kopplas in i skårorna Ⓔ på axel Ⓒ. Då kopplas vispen fast på sin axel.
- Kontrollera att vispen kopplats in ordentligt på axel Ⓒ,genom att försiktigt dra i vispslingorna.
- Samma sak gäller visp nummer 2. Om vispen inte hamnar på rätt plats när du sätter i den, ska den tas ur och vridas ett kvarts varv. Försök sedan igen.

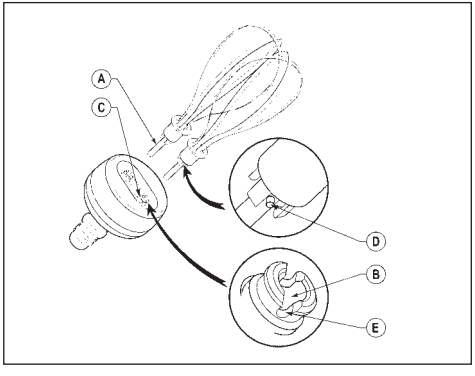

Visparnas isärtagning från hållaren

- Dra lossningsmekanismen Ⓐ i pilens riktning. Håll lossningsmekanismen med ena handen och hållaren Ⓑ med den andra.

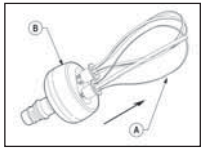

Staven, kniven, emulgerskiva (ett exklusivt patent från Robot-Coupe) **och vispen kan helt tas isär för enkel rengöring**, perfekt hygien och lätt underhåll.

ANVÄNDNINGSOMRÅDEN OCH BEREDNINGAR

Använd mixerfunktionen för att bearbeta mindre mängder på mycket kort tid. Du kan både vispa och blanda. Övervaka beredningen noggrant för önskat resultat.

RESTAURANGER - CARTERING

- Soppa / puré
- Grönsakspuré: morötter, spenat, selleri, rovor, gröna bönor, potatis...
- Paté: grönsaker, fisk...
- Fruktmos
- Såser: grön sås, vitlöksmajonnäs, remouladsås, mixade med grädde, tomat eller persilja...
- Skaldjurssoppor där krossade skal används: havskräfta, hummer, krabba...
- Pannkakssmet
- Chokladmousse, smörkräm, vispad grädde
- Ostsufflé

HYGIEN

Utrustningen skall vara ren i samtliga beredningsfaser.

Mellan varje beredningstyp (olika ingredienser) skall apparaten alltid noggrannt rengöras med lösningsmedel eller desinficeringsmedel.

• VIKTIGT: ANVÄND ALDRIG OUTSPÄDD KLOR

- Späd ut lösningsmedlet eller desinficeringsmedlet ordentligt i enlighet med tillverkarens föreskrifter (finns i allmänhet på förpackningen).
- Gno in ordentligt om det behövs.
- Låt medlet verka.
- Skölj noga.
- Torka noggrannt torrt med en trasa som enbart används för detta ändamål.

RENGÖRING

⚠ OBSERVERA!

Av försiktighetsskäl skall apparaten alltid kopplas från innan du börjar rengöringen (risk för elstötar).

När apparaten används i varma beredningar skall stavens nedre del kylas ned i kallvatten innan klockan tas isär.

Efter avslutat arbete rengörs både visp och fot noggrant så att inga matrester fastnar på ytorna.

• MOTORBLOCK

Sänk aldrig ned motorblocket och dess handtag i vatten. Rengör med en lätt fuktad trasa eller svamp.

• STAV OCH KLOCKA

Två rengöringsmetoder finna:

• Förenklad rengöring:

- Sänk ned staven och dess klocka i ett vattenfyllt kärl och låt köra några sekunder så att kniv och klocka

blir av med eventuella matrester.

- Efter att ha dragit ur sladden, kom ihåg att aldrig sänka ned foten i vatten.
- Ta av klockan från foten för att bli av med kondens (Mini MP 190 V.V., Mini MP 240 V.V., Mini MP 190 Combi et Mini MP 240 Combi).

• Fullständig rengöring

- Dra alltid sladden ur nätet.
- Skölj staven och dess klocka under vattenkranen.
- Ta bort klockan från staven och ta därefter isär kniven.
- Var försiktig så att du inte skadar axelytor eller tätningslist. Rengör varje del, men använd inte aggresiva rengöringsmedel.
- Efter rengöring skall de olika delarna torkas ordentligt torra, för att undvika oxidation.

• KNIV OCH EMULGERSKIVA

Kniven och skivan monteras ned från klockan för noggrann rengöring av apparaten.

När kniven och skivan rengjorts **är det viktigt att torka knivblad eller skiva helt torra**, detta för att undvika oxidation.

• VISP

Diska visparna för hand eller i maskin.

Sänk aldrig ned visphållaren i vatten.

Lägg aldrig visphuset i diskmaskinen.

Rengör väl med en lätt fuktad trasa eller svamp.

⚠ V I K T I G T !

Se till att det rengöringsmedel du använder lämpar sig för plastmaterial. Vissa basiska tvättmedel (exempelvis med hög soda- eller ammoniakhalt) lämpar sig absolut inte för vissa plaster och fördärvar dem mycket snabbt.

UNDERHÅLL

• KNIV

Skärsnittet beror i synnerhet på knivbladens skick och deras förslitning. Kniven utsätts för förslitning och måste regelbundet bytas ut för att den färdiga produkten skall hålla konstant god kvalitet.

Byt helst ut ringen och tätningslisten samtidigt som kniven.

• VISP

Beredningens resultat beror i hög gard på vispslingornas skick och förslitning. Byt dem alltså regelbundet för att alltid erhålla en bra slutprodukt.

• STAVENS PACKNING

Kontrollera regelbundet packningens förslitning och byt vid behov ut den så tt tätningen mellan klockan och staven alltid är perfekt.

⚠ O B S E R V E R A !

<u>Kontrollera regelbundet :</u>

- **Knappens tätningsmembran. Det får inte förekomma några sprickor, som kan äventyra tätheten.**
- **Mixerns utsida. Inte heller här får finnas sprickor eller någon onormal öppning som ger åtkomst till spänningsförande delar.**

TEKNISKA DATA

• VIKT och DIMENSIONER (mm)

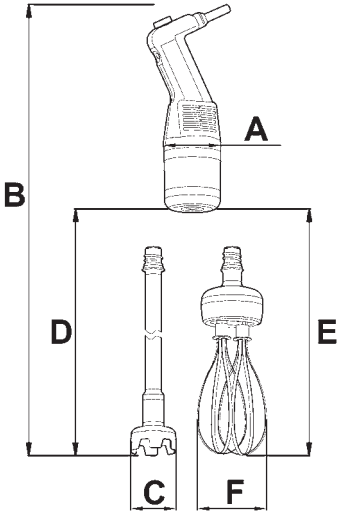

Modeller	Dimensioner (mm)						Vikt (kg)	
	A	B	C	D	E	F	Netto	Brutto
Mini MP 160 V.V.	78	430	65	160			1,41	1,94
Mini MP 190 V.V.	78	470	65	190			1,44	1,97
Mini MP 240 V.V.	78	520	65	240			1,47	2,00
Mini MP 190 Combi	78	470	65	190	255	100	1,95	2,68
Mini MP 240 Combi	78	530	65	240	255	100	1,98	2,70

• ARBETSHÖJD

Se till att kärlet står stadigt på en plan arbetsyta.

• BULLERNIVÅ

Vid tomkörning ligger apparatens kontinuerliga bullernivån under 70 dB (A).

• ELEKTRISKA DATA

Enfas maskin Mini MP 160 V.V.

Motor	Kniv vartval (v/min)	Effekt (watt)	Strömstyrka (Amp.)
230 V/50 Hz	2000 till 12500	220	1,1
120 V/60 Hz	2000 till 12500	215	1,9
220 V/60 Hz	2000 till 12500	200	1

Enfas maskin Mini MP 190 V.V.

Motor	Kniv vartval (v/min)	Effekt (watt)	Strömstyrka (Amp.)
230 V/50 Hz	2000 till 12500	250	1,3
120 V/60 Hz	2000 till 12500	245	2,4
220 V/60 Hz	2000 till 12500	230	1,2

Enfas maskin Mini MP 240 V.V.

Motor	Kniv vartval (v/min)	Effekt (watt)	Strömstyrka (Amp.)
230 V/50 Hz	2000 till 12500	270	1,5
120 V/60 Hz	2000 till 12500	265	2,6
220 V/60 Hz	2000 till 12500	250	1,4

Enfas maskin Mini MP 190 Combi

Motor	Kniv Varvtal (v/min)	Visp Varvtal (v/min)	Effekt (watt)	Strömstyrka (Amp.)
230 V/50 Hz	2000 till 12500	350 till 1560	220	1,3
120 V/60 Hz	2000 till 12500	350 till 1560	215	2,4
220 V/60 Hz	2000 till 12500	350 till 1560	200	1,2

Enfas maskin Mini MP 240 Combi

Motor	Kniv Varvtal (v/min)	Visp Varvtal (v/min)	Effekt (watt)	Strömstyrka (Amp.)
230 V/50 Hz	2000 till 12500	350 till 1560	250	1,5
120 V/60 Hz	2000 till 12500	350 till 1560	245	2,6
220 V/60 Hz	2000 till 12500	350 till 1560	230	1,4

SÄKERHET

⚠ OBSERVERA!

Både knivar och knivblad är mycket vassa – hantera dem försiktigt.

Stavmixer är utrustade med ett säkerhetssystem med:
- manöversäkerhet
- driftsäkerhet

• Säkerhetsströmbrytare

Brytaren förhindrar all oavsiktlig igångsättning av apparaten. Du måste trycka på två manöverknappar för att starta mixern. Se hur man sätter igång apparaten i avsnittet IGÅNGSÄTTNING (sida 76).

• Driftsäkerhet

Om apparaten forcerar (sked eller redskap i kärlet) eller får köra alldeles för länge eller överbelstas, kopplas ett termiskt skydd automatiskt in. I så fall måste du vänta tills apparaten svalnat helt och utföra punkterna i avsnittet IGÅNGSÄTTNING (sida 76).

⚠ OBSERVERA!

Försök aldrig koppla bort lås- och säkerhetssystemen.
Lägg aldrig främmande föremål i bunken.
Låt aldrig apparaten gå tom (utan ingredienser).
Före demontering av knivhus och visp kontrollera at maskinen inte är ansluten till elnätet.
Vi råder dig att luta apparaten något så att klockan inte vidrör skålens botten.

KONTROLLMETOD VID MASKINSTOPP

Fastställ först av allt anledningen till att apparaten stoppat

- **Det är strömavbrott eller nätkontakten är utdragen.**

- Släpp upp manöverknappen (MT).
- Åtgärda problemet.
- Sätt apparaten i drift genom att följa punkterna för IGÅNGSÄTTNING (sida 76).

- **Orsaken är okänd**

- Släpp upp manöverknappen (MT).
- Koppla apparaten från nätet.
- Kontrollera:
- nätets elmatning,
- knivens rotation i klockan (blockerat redskap),
- nätsladdens skick,
- knivens rotation i klockan (kärvning),
- drivaxelns rotation. Ta klockan från staven och kontrollera drivaxeländens rotation för hand.

Om felet inte finns på listan ska du vända dig till din återförsäljare eller sända tillbaka apparaten till kundtjänst.

STANDARD

MASKINERNA ÖVERENSSTÄMMER :

- Med följande europeiska direktiv och nationella lagstiftningar som införlivar dessa direktiv:
  - 98/37/EEG, 2006/42/EEG (maskiner),
  - 72/23/EEG, 2006/95/EEG (lågspänning),
  - 89/336/EEG, 2004/108/EEG (elektromagnetisk kompatibilitet),
  - 89/109/EEG (material och föremål avsedda för kontakt med livsmedel),
  - EU-kommissionens direktiv 2002/72/CE av den 6 augusti 2002 gällande material och föremål i plast avsedda för kontakt med livsmedel.
- Med följande harmoniserad europeisk standard, samt standard om säkerhet och hygien:
- Vi garanterar att Mini MP överensstämmer med kraven i EN-standard 292 - 1 och 2 : maskinsäkerhet – generella utformningsprinciper,
  - EN 60204-1, 2006: maskinsäkerhet - maskiners elutrustning - allmänna regler,
  - EN 12853 betr. Bärbara knivar och vispar. (Gör så här om stavmixern råkat falla ned i beredningen under arbetets gång).

robot coupe®

TEKNISKA DATA

robot coupe®

Mini MP 160 V.V.

N° de série / Serial number
- 508 - - - - - - -

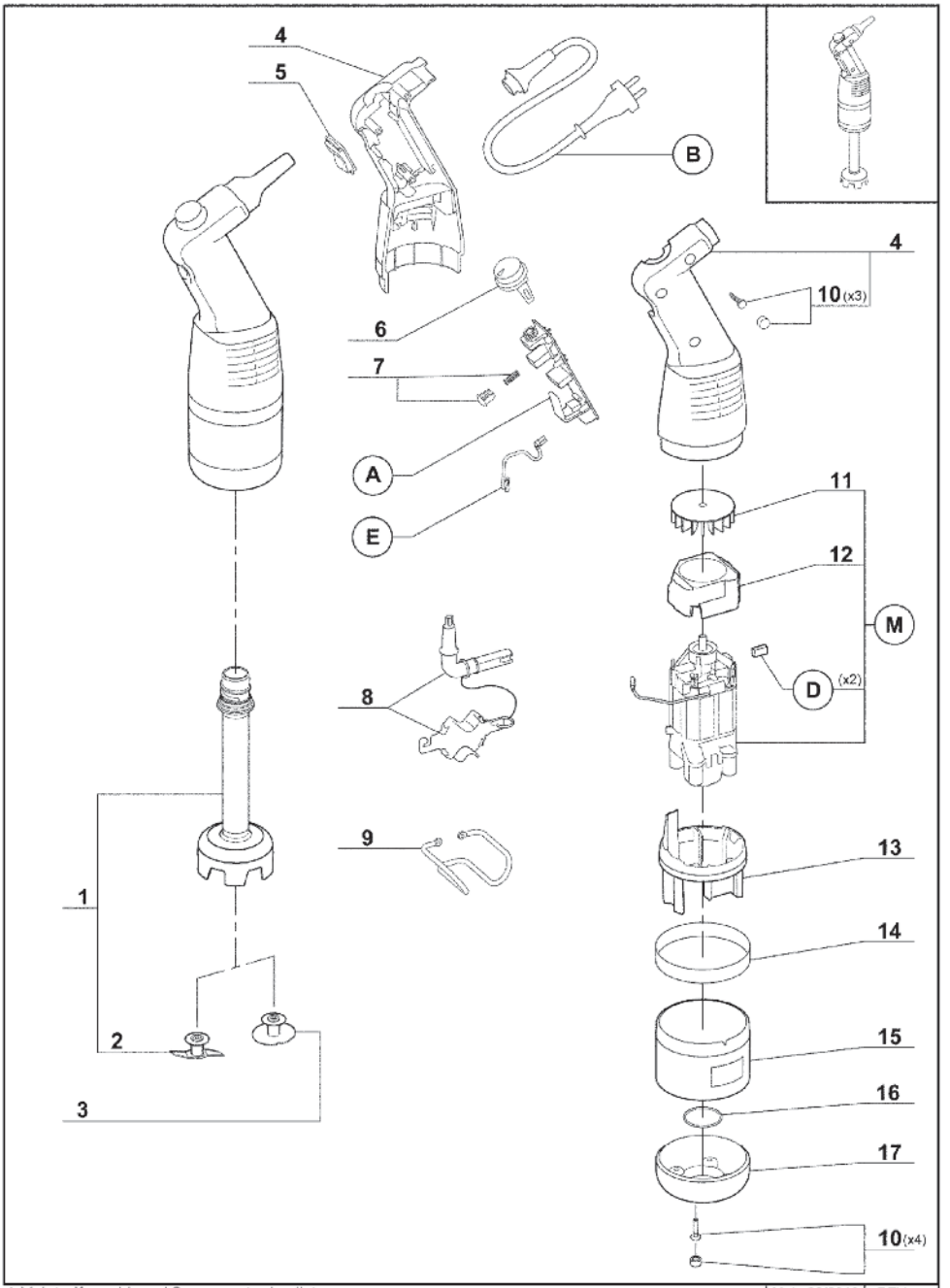

* Voir tarif machines / See export price list

Maj : 09/2010 | REV : c

robot coupe®

Mini MP 160 V.V.

N° de série / Serial number
- 508 - - - - - - -

Index	Pièce / Part	Désignation	Description
1	89 101	PIED MMP 160 COMPLET	MMP 160 FOOT COMPLET
2	89 102	COUTEAU MMP 160	MMP 160 BLADE
3	89 103	DISQUE EMULSIONNEUR MMP 160	MMP 160 EMULSION DISC
4	89 551	POIGNEES (G+D)+VIS+CACHES MMP	MMP HANDLES (L+R)+SCREW+CAP SCREW
5	89 056	ETANCHEITE BOUTON MMP-VIS-CACHES VIS	MMP CAP KNOB- SCREW+CAP SCREW
6	89 059	BOUTON VARIATEUR MMP- VIS-CACHES VIS	MMP VARIATOR SWITCH- SCREW+CAP SCREW
7	89 550	KIT BOUTON- RESSORT- VIS-CACHES VIS	KNOB- SPRING- SCREW+CAP SCREW KIT
8	89 058	OUTIL DEMONTAGE MMP	MMP DISMOUNT TOOL
9	89 614	SUPPORT MURAL MMP	MMP WALL SUPPORT
10	89 568	KIT CACHES VIS – VIS MMP (X3+X4)	MMP SCREW- SCREW+CAP SCREW KIT (X3+X4)
11	89 067	VENTILATEUR MMP - VIS-CACHES VIS	MMP VENTILATOR- SCREW+CAP SCREW
12	89 066	CONDUIT VENTILATEUR MMP - VIS-CACHES VIS	MMP VENTILATOR PIPE- SCREW+CAP SCREW
13	89 065	BAGUE MOTEUR MMP - VIS-CACHES VIS	MMP MOTOR RING- SCREW+CAP SCREW
14	89 100	VIROLE MMP 160 V.V.- VIS-CACHES VIS	MMP FERRULE 160 V.V.- SCREW+CAP SCREW
15	89 070	VIROLE MOTEUR MMP- VIS-CACHES VIS	MMP MOTOR FERRULE- SCREW+CAP SCREW
16	89 158	JOINT MOTEUR MMP -CACHES VIS	MMP MOTOR O RING - SCREW+CAP SCREW
17	89 159	CARTER MOTEUR MMP - VIS-CACHES VIS	MMP MOTOR CASING - SCREW+CAP SCREW

Index	Désignation	Description
A	PLATINE	CIRCUIT BOARD
B	CABLE D'ALIMENTATION	POWER CORD
D	CHARBONS (X2)	BRUSHS (X2)
E	FILS	ELECTRICAL WIRING
M	MOTEUR	MOTOR

Machine	Voltage	A	B	D	E	M
34 694 BRA	220/60/1	89 169	89 116	89 173	89 171	89 175
34 698 Arabie			89 165			
34 694			89 163			
34 690	230/50/1	89 168				
34 696 Suisse			89 164			
34 691 UK	240/50/1		89 165			
34 692 Aust			89 166			
34 695	120/60/1	89 170	89 167			89 176
34 699 Japon			89 524			

* Voir tarif machines / See export price list.

Maj : 092010 | REV : c

robot coupe®

Mini MP 190 V.V.

N° de série / Serial number
- 506 - - - - - - -

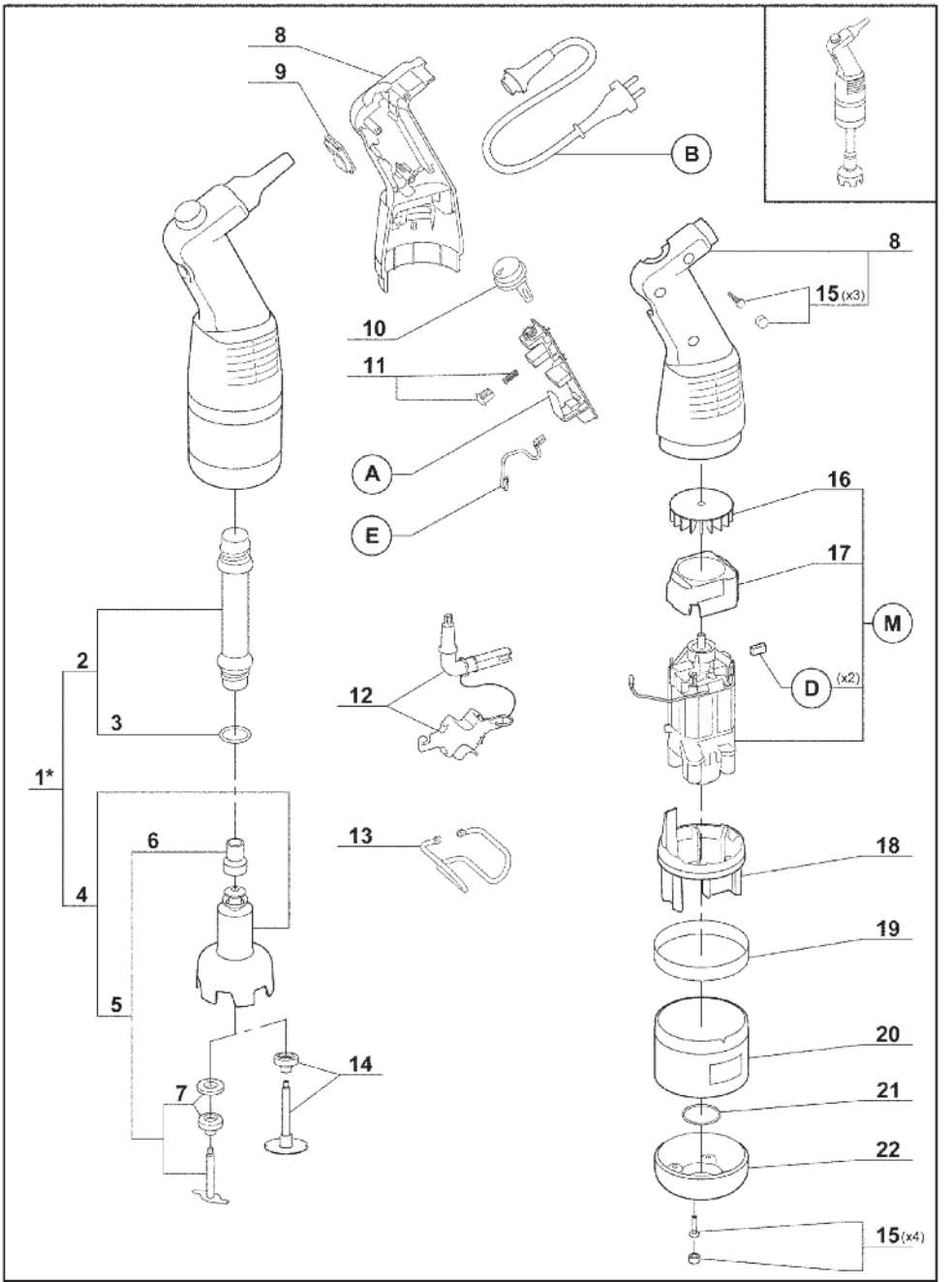

* Voir tarif machines / See export price list

MAJ : 09/2010 REV : b

robot coupe®

Mini MP 190 V.V.

N° de série / Serial number
- 506 - - - - - - -

Index	Pièce / Part	Désignation	Description
1	27 361	PIED MMP 190 COMPLET	MMP 190 FOOT COMPLET
2	89 096	PIED MMP 190 EQUIPE	MMP 190 FOOT
3	89 616	JOINT TORIQUE Ø 21,6 X 2,4	SEAL Ø 21,6 X 2,4
4	89 053	CLOCHE MMP EQUIPE	MMP BELL COVER
5	89 054	COUTEAU MMP	MMP BLADE
6	89 617	CAGE D'ENTRAINEMENT MMP	MMP DRIVING FRAME
7	89 618	GARNITURE D'ETANCHEITE MMP	MMP SEAL RING
8	89 551	POIGNEES (G+D)+VIS+CACHES MMP	MMP HANDLES (L+R)+SCREW+CAP SCREW
9	89 056	ETANCHEITE BOUTON MMP-VIS-CACHES VIS	MMP CAP KNOB- SCREW+CAP SCREW
10	89 059	BOUTON VARIATEUR MMP- VIS-CACHES VIS	MMP VARIATOR SWITCH- SCREW+CAP SCREW
11	89 550	KIT BOUTON- RESSORT- VIS-CACHES VIS	KNOB- SPRING- SCREW+CAP SCREW KIT
12	89 058	OUTIL DEMONTAGE MMP	MMP DISMOUNT TOOL
13	89 614	SUPPORT MURAL MMP	MMP WALL SUPPORT
14	89 150	DISQUE EMULSION PLEIN	MMP EMULSION DISC
15	89 568	KITCACHES VIS – VIS MMP (X3+X4)	MMP SCREW- SCREW+CAP SCREW KIT (X3+X4)
16	89 067	VENTILATEUR MMP - VIS-CACHES VIS	MMP VENTILATOR- SCREW+CAP SCREW
17	89 066	CONDUIT VENTILATEUR MMP - VIS-CACHES VIS	MMP VENTILATOR PIPE- SCREW+CAP SCREW
18	89 065	BAGUE MOTEUR MMP - VIS-CACHES VIS	MMP MOTOR RING- SCREW+CAP SCREW
19	89 098	VIROLE MMP 190 V.V.- VIS-CACHES VIS	MMP FERRULE 190 V.V.- SCREW+CAP SCREW
20	89 070	VIROLE MOTEUR MMP- VIS-CACHES VIS	MMP MOTOR FERRULE- SCREW+CAP SCREW
21	89 158	JOINT MOTEUR MMP -CACHES VIS	MMP MOTOR O RING - SCREW+CAP SCREW
22	89 159	CARTER MOTEUR MMP - VIS-CACHES VIS	MMP MOTOR CASING - SCREW+CAP SCREW

Index	Désignation	Description
A	PLATINE	CIRCUIT BOARD
B	CABLE D'ALIMENTATION	POWER CORD
D	CHARBONS (X2)	BRUSHS (X2)
E	FILS	ELECTRICAL WIRING
M	MOTEUR	MOTOR

Machine	Voltage	A	B	D	E	M
34 704 BRA	220/60/1	89 169	89 116	89 173	89 171	89 133
34 708 Arabie			89 165			
34 704			89 163			
34 700	230/50/1	89 168				
34 706 Suisse			89 164			
34 700 ZAF			89 109			
34 701 UK	240/50/1		89 165			
34 702 Aust			89 166			
34 705	120/60/1	89 170	89 167			89 134
34 709 Japon			89 524			

* Voir tarif machines / See export price list.

robot coupe®

Mini MP 240 V.V.

N° de série / Serial number
- 507 - - - - - - -

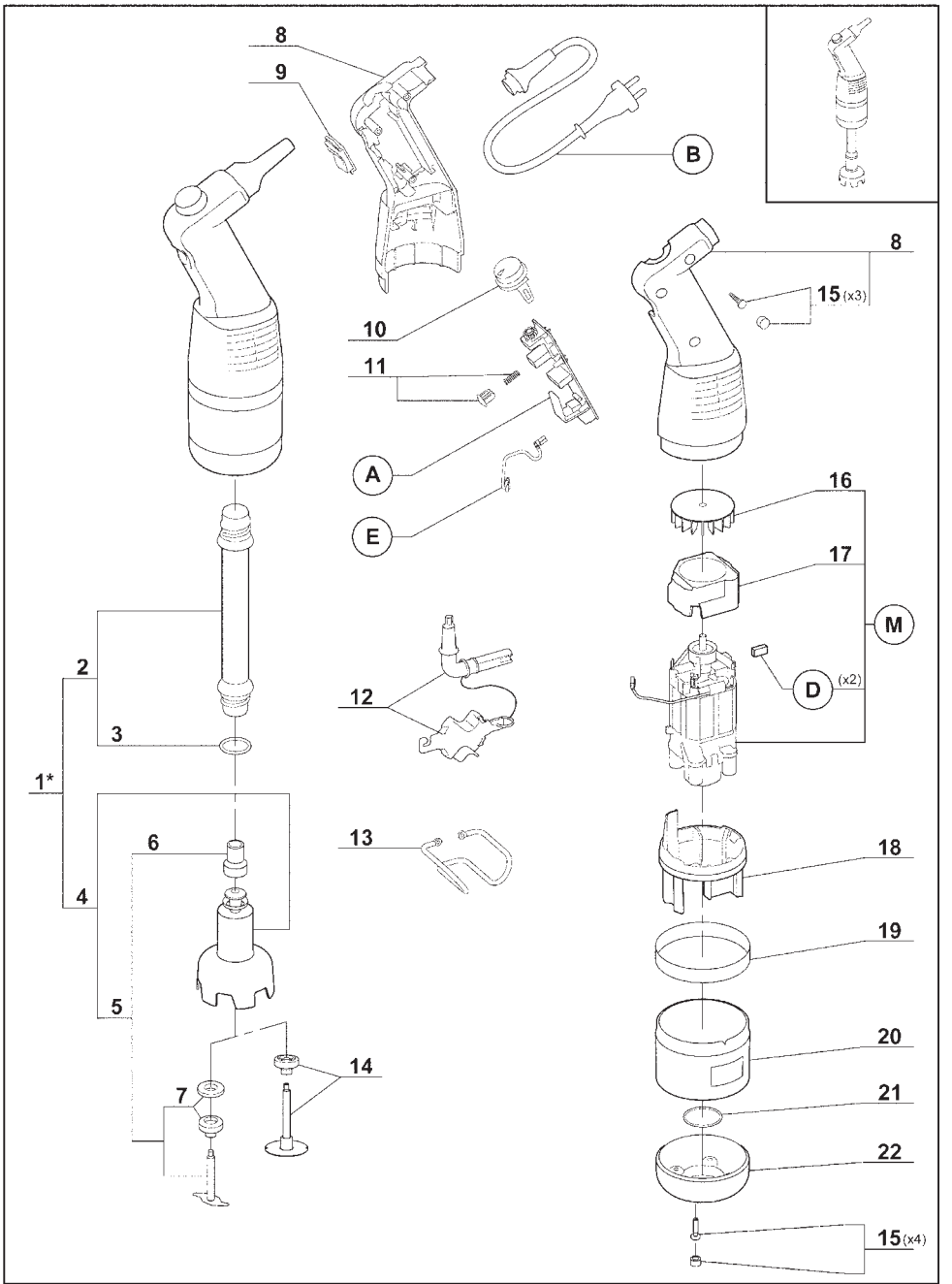

* Voir tarif machines / See export price list

MAJ : 09/2010 | REV : b

robot coupe®

Mini MP 240 V.V.

N° de série / Serial number
- 507 - - - - - - -

Index	Pièce / Part	Désignation	Description
1	27 362	PIED MMP 240 COMPLET	MMP 240 FOOT COMPLET
2	89 097	PIED MMP 240 EQUIPE	MMP 240 FOOT
3	89 616	JOINT TORIQUE Ø 21,6 X 2,4	SEAL Ø 21,6 X 2,4
4	89 053	CLOCHE MMP EQUIPE	MMP BELL COVER
5	89 054	COUTEAU MMP	MMP BLADE
6	89 617	CAGE D'ENTRAINEMENT MMP	MMP DRIVING FRAME
7	89 618	GARNITURE D'ETANCHEITE MMP	MMP SEAL RING
8	89 551	POIGNEES (G+D)+VIS+CACHES MMP	MMP HANDLES (L+R)+SCREW+CAP SCREW
9	89 056	ETANCHEITE BOUTON MMP- VIS-CACHES VIS	MMP CAP KNOB- SCREW+CAP SCREW
10	89 059	BOUTON VARIATEUR MMP- VIS-CACHES VIS	MMP VARIATOR SWITCH- SCREW+CAP SCREW
11	89 550	KIT BOUTON- RESSORT- VIS-CACHES VIS	KNOB- SPRING- SCREW+CAP SCREW KIT
12	89 058	OUTIL DEMONTAGE MMP	MMP DISMOUNT TOOL
13	89 614	SUPPORT MURAL MMP	MMP WALL SUPPORT
14	89 150	DISQUE EMULSION PLEIN	MMP EMULSION DISC
15	89 568	KITCACHES VIS – VIS MMP (X3+X4)	MMP SCREW-CAP SCREW KIT (X3+X4)
16	89 067	VENTILATEUR MMP - VIS-CACHES VIS	MMP VENTILATOR- SCREW+CAP SCREW
17	89 066	CONDUIT VENTILATEUR MMP - VIS-CACHES VIS	MMP VENTILATOR PIPE- SCREW+CAP SCREW
18	89 065	BAGUE MOTEUR MMP - VIS-CACHES VIS	MMP MOTOR RING- SCREW+CAP SCREW
19	89 099	VIROLE MMP 240 V.V.- VIS-CACHES VIS	MMP FERRULE 240 V.V.- SCREW+CAP SCREW
20	89 070	VIROLE MOTEUR MMP- VIS-CACHES VIS	MMP MOTOR FERRULE- SCREW+CAP SCREW
21	89 158	JOINT MOTEUR MM- VIS-CACHES VIS	MMP MOTOR O RING - SCREW+CAP SCREW
22	89 159	CARTER MOTEUR MMP - VIS-CACHES VIS	MMP MOTOR CASING - SCREW+CAP SCREW

Index	Désignation	Description
A	PLATINE	CIRCUIT BOARD
B	CABLE D'ALIMENTATION	POWER CORD
D	CHARBONS (X2)	BRUSHS (X2)
E	FILS	ELECTRICAL WIRING
M	MOTEUR	MOTOR

Machine	Voltage	A	B	D	E	M
34 714 BRA	220/60/1	89 169	89 116	89 173	89 171	89 104
34 718 Arabie			89 165			
34 714			89 163			
34 710	230/50/1	89 168				
34 716 Suisse			89 164			
34 711 UK	240/50/1		89 165			
34 712 Aust			89 166			
34 715	120/60/1	89 170	89 167			89 105
34 719 Japon			89 524			

* Voir tarif machines / See export price list.

MAJ : 09/2010 | REV : b

robot coupe®

Mini MP 190 Combi

N° de série / Serial number
- 509 - - - - - - -

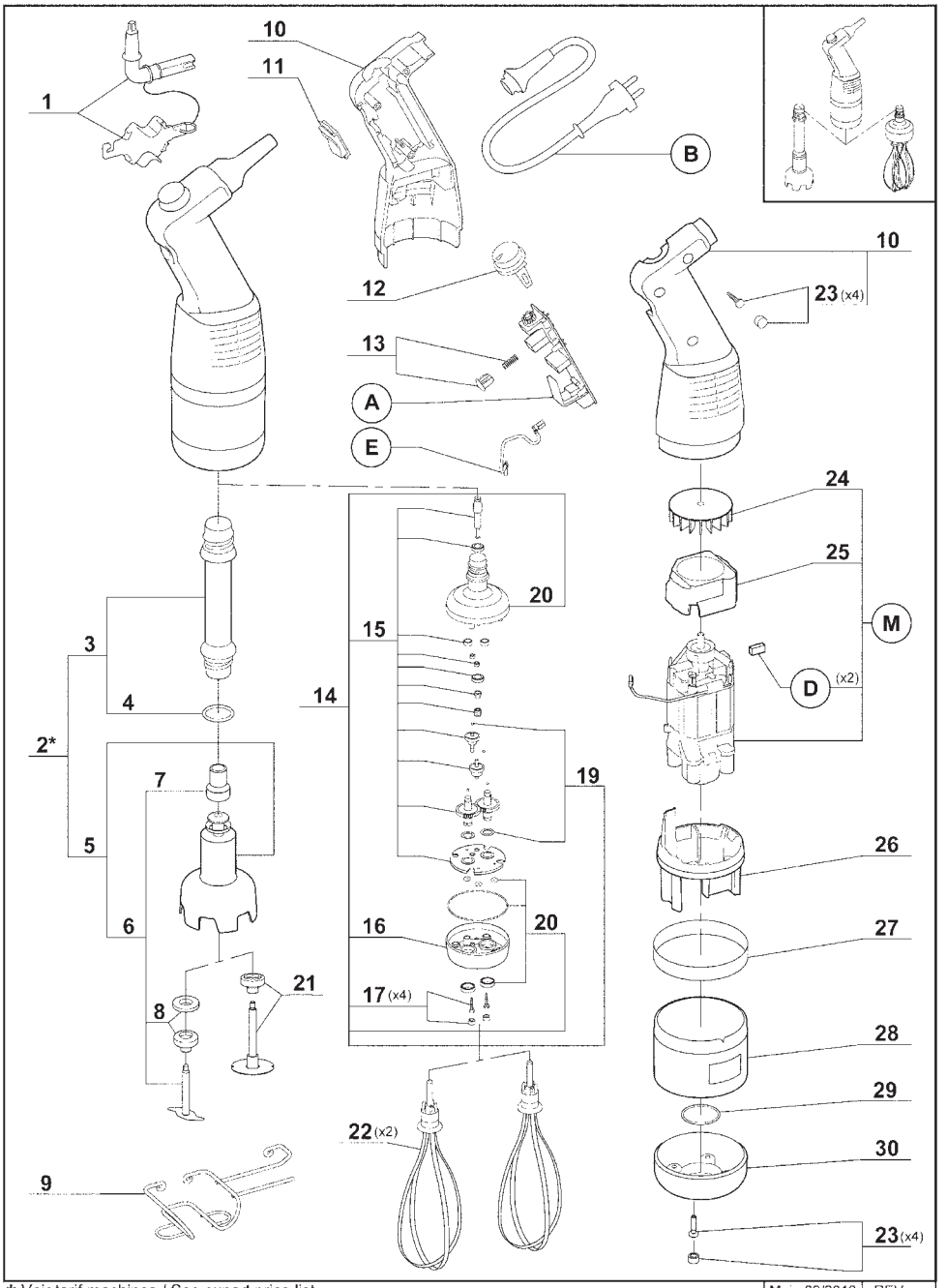

* Voir tarif machines / See export price list

Maj : 09/2010 | REV : c

robot coupe®

Mini MP 190 Combi

N° de série / Serial number
- 509 - - - - - - -

Index	Pièce / Part	Désignation	Description
1	89 058	OUTIL DEMONTAGE MMP	MMP DISMOUNT TOOL
2	27 361	PIED MMP 190 COMPLET	MMP 190 FOOT COMPLET
3	89 096	PIED MMP 190 EQUIPE	Mini MP 190 FOOT
4	89 616	JOINT TORIQUE Ø 21,6 X 2,4	SEAL Ø 21,6 X 2,4
5	89 053	CLOCHE MMP EQUIPE	MMP BELL COVER
6	89 054	COUTEAU MMP	MMP BLADE
7	89 617	CAGE D'ENTRAINEMENT MMP	MMP DRIVING FRAME
8	89 618	GARNITURE D'ETANCHEITE MMP	MMP SEAL RING
9	39 521	SUPPORT MURAL MMPC	MMPC WALL SUPPORT
10	89 551	POIGNEES (G+D)+VIS+CACHES MMP	MMP HANDLES (L+R)+SCREW+CAP SCREW
11	89 056	ETANCHEITE BOUTON MMP- VIS+CACHES VIS	MMP CAP KNOB- SCREW+CAP SCREW
12	89 059	BOUTON VARIATEUR MMP- VIS+CACHES VIS	MMP VARIATOR SWITCH- SCREW+CAP SCREW
13	89 550	KIT BOUTON- RESSORT- VIS+CACHES VIS	KNOB- SPRING- SCREW+CAP SCREW KIT
14	39 507	BOITE FOUET MMP	MMP WHIP BOX
15	39 500	PIGNON BF MMP- VIS+CACHES VIS	BF MMP GEARS- SCREW+CAP SCREW
16	39 501	COQUE INF BF MMP- VIS+CACHES VIS	BF MMP LOWER BODY- SCREW+CAP SCREW
17	39 503	VIS-CACHES VIS BF MMP (X4)	BF MMP SREW - CAP SCREW (X4)
18	39 504	COQUE SUP BF MMP- VIS+CACHES VIS	BF MMP UPPER BODY- SCREW+CAP SCREW
19	39 505	BILLE RONDELLE BF MMP- VIS+CACHES VIS	MMP BALLS WASHERS- SCREW+CAP SCREW
20	39 506	JOINTS BF MMP- VIS+CACHES VIS	BF MMP SEALS- SCREW+CAP SCREW
21	89 150	DISQUE EMULSION PLEIN	MMP EMULSION DISC
22	39 502	FOUET MMP (X2)	MMP WHIP (x2)
23	89 568	KITCACHES VIS – VIS MMP (X3+X4)	MMP SCREW-CAP SCREW KIT (X3+X4)
24	89 067	VENTILATEUR MMP - VIS+CACHES VIS	MMP VENTILATOR- SCREW+CAP SCREW
25	89 066	CONDUIT VENTILATEUR MMP - VIS+CACHES VIS	MMP VENTILATOR PIPE- SCREW+CAP SCREW
26	89 065	BAGUE MOTEUR MMP - VIS+CACHES VIS	MMP MOTOR RING- SCREW+CAP SCREW
27	89 098	VIROLE MMP 190 V.V.- VIS+CACHES VIS	MMP 190 V.V. FERRULE- SCREW+CAP SCREW
28	89 070	VIROLE MOTEUR MMP- VIS+CACHES VIS	MMP MOTOR FERRULE- SCREW+CAP SCREW
29	89 158	JOINT MOTEUR MMP - VIS+CACHES VIS	MMP MOTOR O RING - SCREW+CAP SCREW
30	89 159	CARTER MOTEUR MMP - VIS+CACHES VIS	MMP MOTOR CASING - SCREW+CAP SCREW

Index	Désignation	Description
A	PLATINE	CIRCUIT BOARD
B	CABLE D'ALIMENTATION	POWER CORD
D	CHARBONS (x2)	BRUSHS (x2)
E	ENSEMBLE FILS	ELECTRICAL WIRING
M	MOTEUR	MOTOR

Machine	Voltage	A	B	D	E	M
34 724 BRA	220/60/1	89 169	89 116	89 173	89 171	89 133
34 728 Arabie			89 165			
34 724			89 163			
34 720	230/50/1	89 168				
34 726 Suisse			89 164			
34 721 UK			89 165			
34 722 Aust			89 166			
34 725	120/60/1	89 170	89 167			89 134
34 729 Japon			89 524			

* Voir tarif machines / See export price list.

robot coupe®

Mini MP 240 Combi

N° de série / Serial number
- 510 - - - - - - -

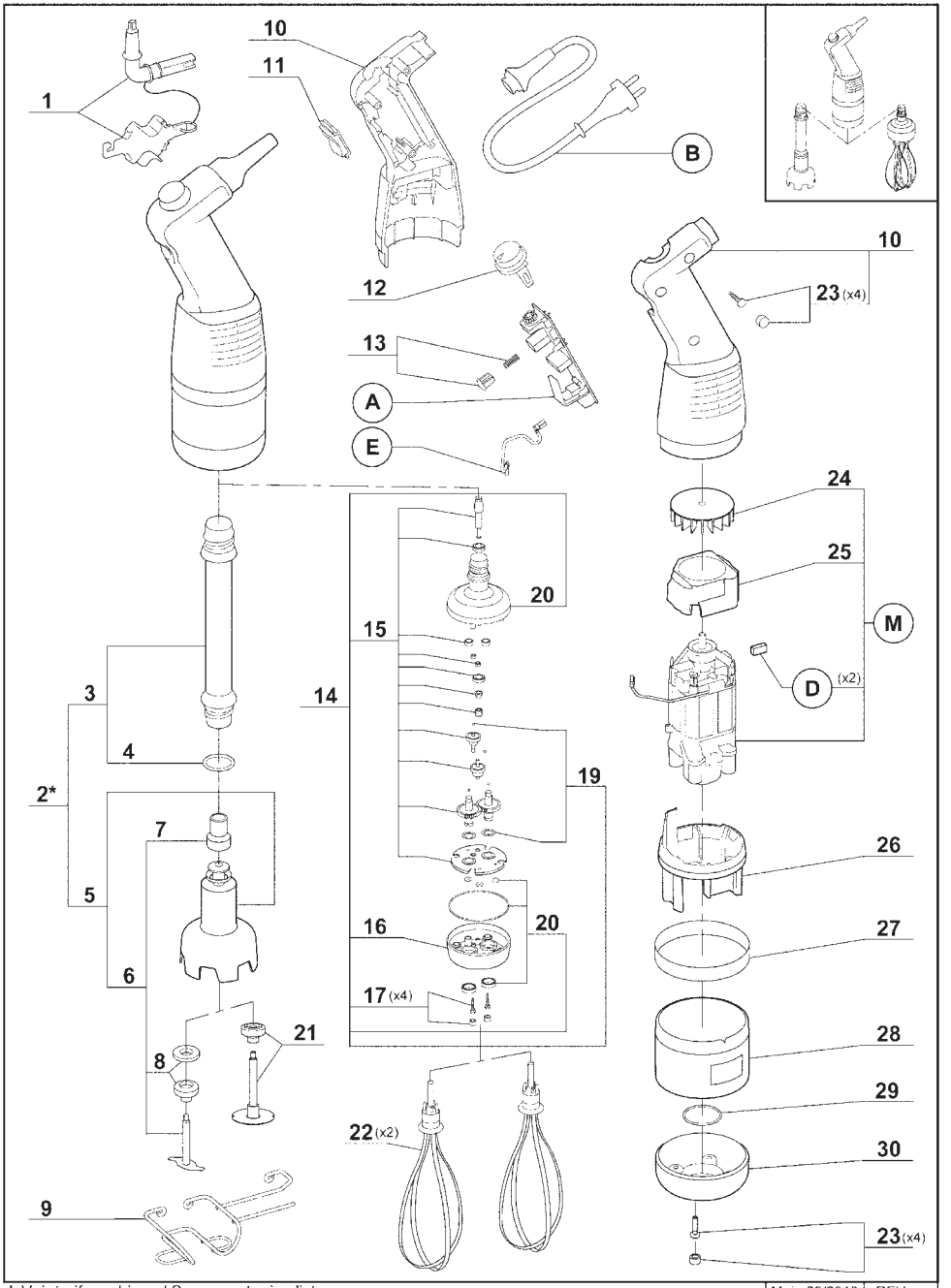

* Voir tarif machines / See export price list

Maj : 09/2010 | REV : c

robot coupe®

Mini MP 240 Combi

N° de série / Serial number
- 510 - - - - - - -

Index	Pièce / Part	Désignation	Description
1	89 058	OUTIL DEMONTAGE MMP	MMP DISMOUNT TOOL
2	27 362	PIED MMP 240 COMPLET	MMP 240 FOOT COMPLET
3	89 097	PIED MMP 240 EQUIPE	MMP 240 FOOT
4	89 616	JOINT TORIQUE Ø 21,6 X 2,4	SEAL Ø 21,6 X 2,4
5	89 053	CLOCHE MMP EQUIPE	MMP BELL COVER
6	89 054	COUTEAU MMP	MMP BLADE
7	89 617	CAGE D'ENTRAINEMENT MMP	MMP DRIVING FRAME
8	89 618	GARNITURE D'ETANCHEITE MMP	MMP SEAL RING
9	39 521	SUPPORT MURAL MMPC	MMPC WALL SUPPORT
10	89 551	POIGNEES (G+D)+VIS+CACHES MMP	MMP HANDLES (L+R)+SCREW+CAP SCREW
11	89 056	ETANCHEITE BOUTON MMP- VIS+CACHES VIS	MMP CAP KNOB- SCREW+CAP SCREW
12	89 059	BOUTON VARIATEUR MMP- VIS+CACHES VIS	MMP VARIATOR SWITCH- SCREW+CAP SCREW
13	89 550	KIT BOUTON- RESSORT- VIS+CACHES VIS	KNOB- SPRING- SCREW+CAP SCREW KIT
14	39 507	BOITE FOUET MMP	MMP WHIP BOX
15	39 500	PIGNON BF MMP- VIS+CACHES VIS	BF MMP GEARS- SCREW+CAP SCREW
16	39 501	COQUE INF BF MMP- VIS+CACHES VIS	BF MMP LOWER BODY- SCREW+CAP SCREW
17	39 503	VIS-CACHES VIS BF MMP (X4)	BF MMP SREW - SCREW+CAP SCREW (X4)
18	39 504	COQUE SUP BF MMP- VIS+CACHES VIS	BF MMP UPPER BODY- SCREW+CAP SCREW
19	39 505	BILLE RONDELLE BF MMP- VIS+CACHES VIS	MMP BALLS WASHERS- SCREW+CAP SCREW
20	39 506	JOINTS BF MMP- VIS+CACHES VIS	BF MMP SEALS- SCREW+CAP SCREW
21	89 150	DISQUE EMULSION PLEIN	MMP EMULSION DISC
22	39 502	FOUET MMP (X2)	MMP WHIP (x2)
23	89 568	KITCACHES VIS – VIS MMP (X3+X4)	MMP SCREW-CAP SCREW KIT (X3+X4)
24	89 067	VENTILATEUR MMP - VIS+CACHES VIS	MMP VENTILATOR- SCREW+CAP SCREW
25	89 066	CONDUIT VENTILATEUR MMP - VIS+CACHES VIS	MMP VENTILATOR PIPE- SCREW+CAP SCREW
26	89 065	BAGUE MOTEUR MMP - VIS+CACHES VIS	MMP MOTOR RING- SCREW+CAP SCREW
27	89 099	VIROLE MMP 240 V.V.- VIS+CACHES VIS	MMP 240 V.V. FERRULE- SCREW+CAP SCREW
28	89 070	VIROLE MOTEUR MMP- VIS+CACHES VIS	MMP MOTOR FERRULE- SCREW+CAP SCREW
29	89 158	JOINT MOTEUR MMP - VIS+CACHES VIS	MMP MOTOR O RING - SCREW+CAP SCREW
30	89 159	CARTER MOTEUR MMP - VIS+CACHES VIS	MMP MOTOR CASING - SCREW+CAP SCREW

Index	Désignation	Description
A	PLATINE	CIRCUIT BOARD
B	CABLE D'ALIMENTATION	POWER CORD
D	CHARBONS (x2)	BRUSHS (x2)
E	ENSEMBLE FILS	ELECTRICAL WIRING
M	MOTEUR	MOTOR

Machine	Voltage	A	B	D	E	M
34 734 BRA	220/60/1	89 169	89 116	89 173	89 171	89 104
34 738 Arabie			89 165			
34 734			89 163			
34 730	230/50/1	89 168				
34 736 Suisse			89 164			
34 730 ZAF			89 109			
34 731 UK			89 165			
34 732 Aust			89 166			
34 735	120/60/1	89 170	89 167			89 105
34 739 Japon			89 524			

* Voir tarif machines / See export price list.

Mini MP 160 V.V. - Mini MP 190 V.V. - Mini MP 240 V.V. - Mini MP 190 Combi - Mini MP 240 Combi

120V/60Hz – 220V/60Hz – 230V/50Hz – 240V/50Hz 1~

SCHEMA ELECTRIQUE | ELECTRIC DIAGRAM | ELEKTRISCHES SCHALTBILD

– – – – Seulement sur modèles 120V
Only on 120V version
Gibt es nur f?r den 120V

	Français	English	Deutsch
A	Capot aluminium	Aluminium housing	Aluminiumhaube
C	Unité de contrôle	Control unit	Kontrolleinheit
M	Moteur	Motor	Motor
SW1	Interrupteur marche/arrêt	On/off switch	Betriebsschalter/Stopschalter
T	Triac	Triac	Triac
θ	Protecteur thermique	Thermal protector	Thermoschutz

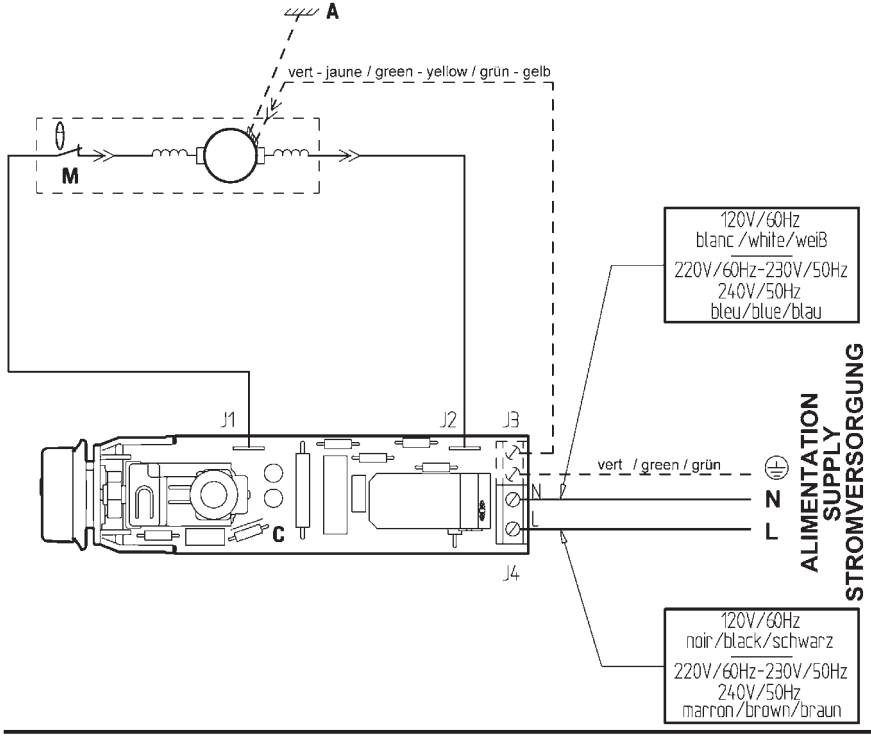

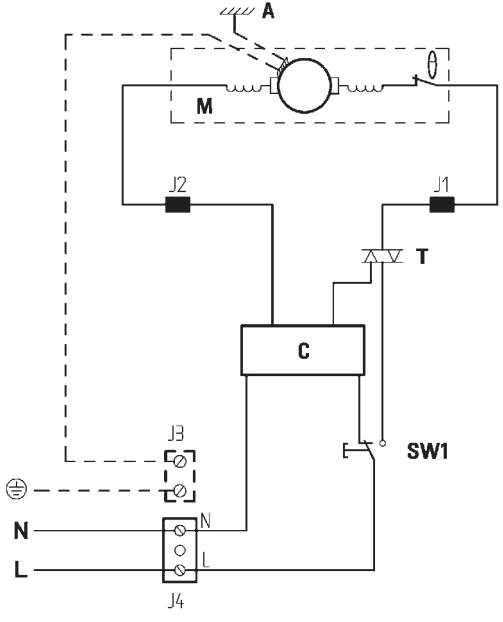

robot coupe®

Head Office, French,
Export and Marketing Department:
48, rue des Vignerons
94305 Vincennes Cedex- France
Tel.: 01 43 98 88 15 - Fax: 01 43 74 36 26
Email: international@robot-coupe.com

Service Clients Belgique
26, Rue des Hayettes
6540 Mont Sainte-Geneviève
Tél. : (071) 59 32 62
Fax : (071) 59 36 04
Email : info@robot-coupe.be

Delegación comercial en España:
Riera Figuera Major, 13-15 baix
08304 Mataró (Barcelona)
Tel. : (93) 741 10 23- Fax: (93) 741 12 73
robot-coupe@robot-coupe.e.telefonica.net

Robot-Coupe Italia / MaxMec
Via Stelloni Levante 24/a
40012 Calderara di Reno (BO)
Tel: 051726810 - Fax: 051726812
Email: info@maxmec.it

www.robot-coupe.com

Réf. : 410 293 - 0 2/2012 - **Mini MP**